Gepäckbrücke
Alurack

HONDA Crosstourer

Artikel-Nr.:
650.971 01 01 schwarz

Seitenkoffer
Topcases
Gepäckträger
Lock it System
Softbags
Aluminiumkoffer
Lederkoffer
Schutzbügel
Hauptständer
Chopper-Parts
Accessoires

HEPCO & BECKER

Montage

Der Bausatz umfaßt die folgenden Teile:

Stück	Bestellnr.	Bezeichnung
1	700006881	bestehend aus:
	1	799.901HB Alu-Rack
	1	799.902HB TC-Bügel für Alu-Rack
	1	799.903HB Abdeckplatte für Rack
1	700007821	Adapterplatte
4	150.885	Inbusschraube M6 x12
4	151.269	Senkschrauben M6x30
4	150.763	Inbusschraube M6 x 20

Stück	Bestellnr.	Bezeichnung
4	150.809	U-Scheibe Ø6,4
4	150.986	U-Scheibe Ø18xØ6,4x1,5mm
8	150.799	Selbstsichernde Mutter M6
4	151.220	Kunststoffscheiben Ø24xØ8,4x2mm
4	150.164	Viereck-Scheiben 20 x 20 x ø6,4

Tipp:
Schrauben sie alle Teile an und lassen sie die zugänglichen Schrauben etwas locker. Nachdem alles montiert ist, werden alle Schrauben auf das entsprechende Anzugsmoment angezogen. Dadurch wird sicher-gestellt, dass das Produkt spannungsfrei angebaut ist. Damit ist eine lange Lebensdauer sichergestellt !

090412

Gepäckbrücke
Alurack

HONDA Crosstourer

Artikel-Nr.:
650.971 01 01 schwarz

Seitenkoffer
Topcases
Gepäckträger
Lock it System
Softbags
Aluminiumkoffer
Lederkoffer
Schutzbügel
Hauptständer
Chopper-Parts
Accessoires

HEPCO & BECKER

Montage

1

Vorbereitung:
Die Kunststoffkappen in der Originalbrücke entfernen.

Befestigung der Adapterplatte:
Diese wird auf die Original-Gepäckbrücke geschraubt.
Zwischen Platte und Originalbrücke die Kunststoffscheiben Ø24xØ8,4x2mm fügenund mit den Senkschrauben M6x30 sowie U-Scheiben Ø18xØ6,4x1,5mm und selbstsichernden Muttern M6 verschrauben - dabei die Adapterplatte ausrichten.

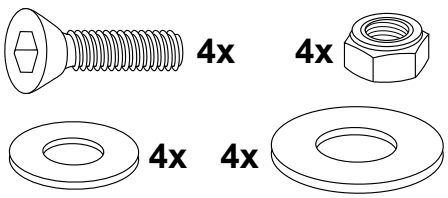

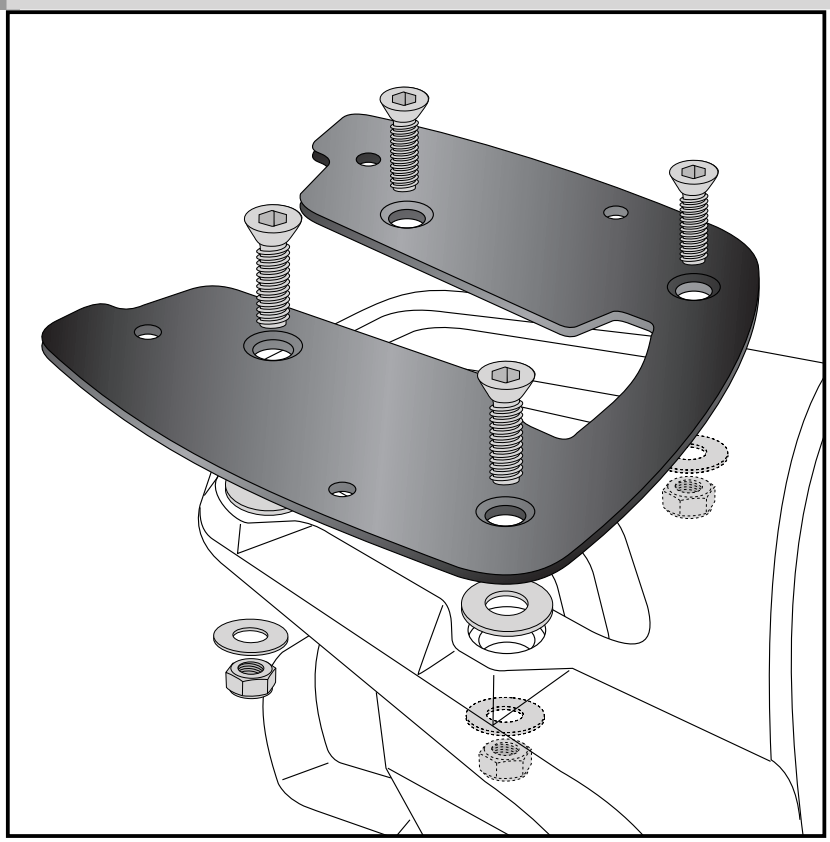

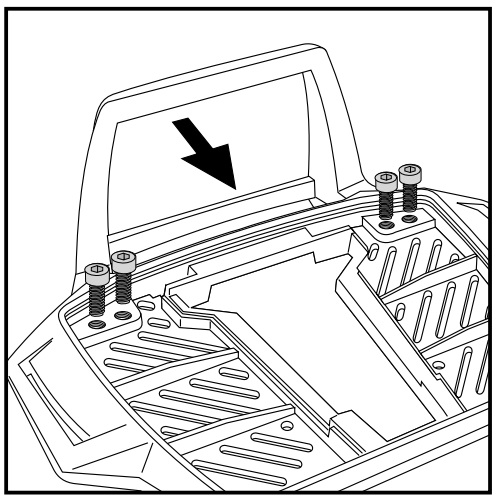

2

Vorbereitung des Alu-Racks:
Den beiliegenden TC-Bügel mit den Inbusschrauben 6 x 12 hinten unter dem Alu-Rack verschrauben.

HINWEIS:
Der TC-Bügel ist nur bei Anbringung eines Hepco & Becker Topcases erforderlich.

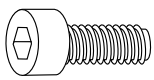

Montage

3

Montage des Alurack:

Das Alurack wird mit den Inbusschrauben M6 x 20,Viereck-Scheiben 20 x 20 x ø6,4, U-Scheiben ø6,4 und selbstsichernden Muttern M6 an der Adapterplatte verschraubt.

Das Alurack so montieren, das sich die Sitzbank abnehmen lässt.

Anschließend die Kunststoffabdeckung des Aluracks montieren.

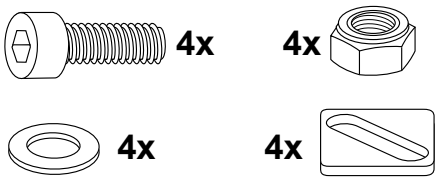

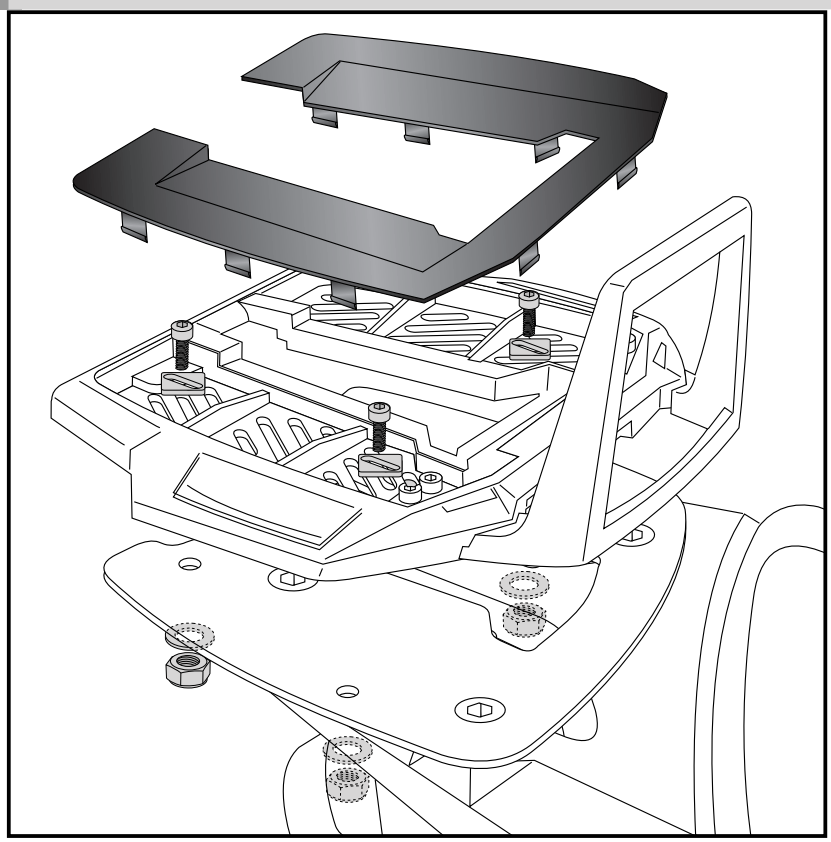

Anzugsmomente des Motorradherstellers beachten!
Nach der Montage alle Verschraubungen auf festen Sitz kontrollieren!
Bitte beachten Sie unsere beigefügten Serviceinformationen.

Als weiteres Zubehör lieferbar:

650.971 00 01	Lock it Träger (kombinierbar)	501.971	Motorschutzbügel
630.971	C-Bow Halter für Weichgepäck	810.971	Motorschutzplatte
505.971	Hauptständer	730.971	Microflooter

Hepco & Becker GmbH
An der Steinmauer 6

D-66955 Pirmasens

Tel.: 06331 - 1453 - 100
Fax: 06331 - 1453 - 120
eMail: vertrieb@hepco-becker.de
www.hepco-becker.de

Rear carrier
Aluminium rack

HONDA Crosstourer

Item - No.:
650.971 01 01 black

Side cases
Top cases
luggage frames
Lock it system
Softbags
Aluminium luggage
Leather luggage
Protection bars
Center stands
Chopper parts
Accessories

HEPCO & BECKER

Assembling instructions

The kit includes the following parts:

Quant	item no.	description	
1	700006881	contains:	
	1	799.901HB	alu-rack
	1	799.902HB	bow for Alu-rack
	1	799.903HB	plastic cover for rack
1	700007821	adapter plate	
4	150.885	allen screw M6 x12	
4	151.269	countersunk allen screw M6x30	
4	150.763	allen screw M6 x 20	

Quant	item no.	description
4	150.809	washer Ø6,4
4	150.986	washer Ø18xØ6,4x1,5mm
8	150.799	self-lock nut M6
4	151.220	plastic washer Ø24xØ8,4x2mm
4	150.164	special washer 20 x 20 x ø6,4

Tip:

Fit all parts and screw on not too strong.
After mounting all parts, the screws should be tightened to the torque specified.
This guarantees, that the kit is mounted without tension.

090412

Rear carrier
Aluminium rack

HONDA Crosstourer

Item - No.:
650.971 01 01 black

Side cases
Top cases
luggage frames
Lock it system
Softbags
Aluminium luggage
Leather luggage
Protection bars
Center stands
Chopper parts
Accessories

HEPCO & BECKER

Assembling instructions

Preparing:
Dismantle the plastic plugs in the original rear rack.

Fastening of the adapter plate:
at the original rear rack.
Put plastic spacer Ø24xØ8,4x2mm between adapter plate and original rear rack.
Align the adapter plateand fix it with countersunk head allen screws M6x30 with washers Ø18xØ6,4x1,5mm and self lock nuts M6,

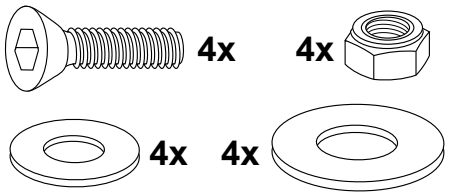

1

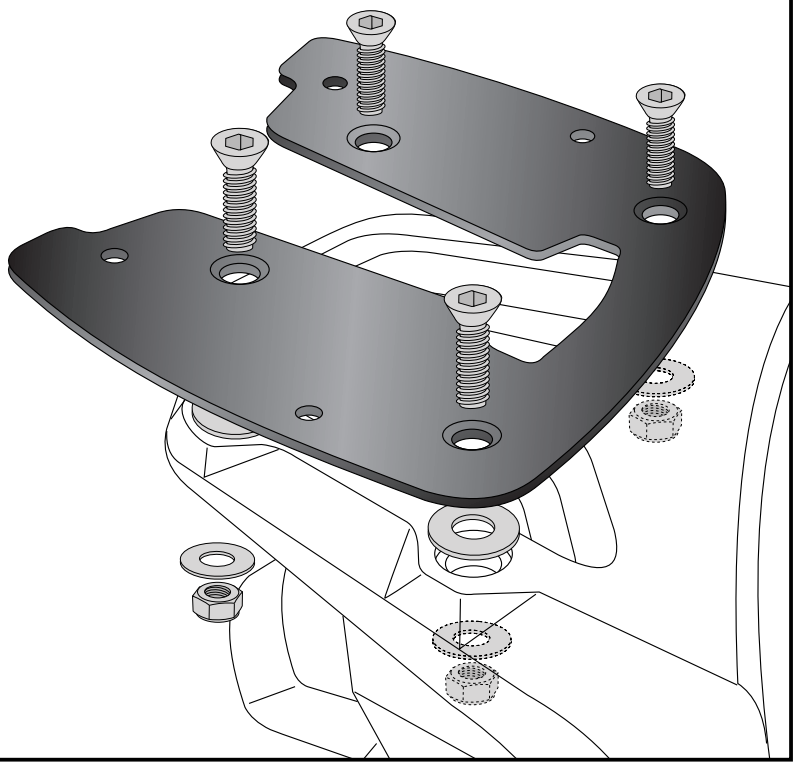

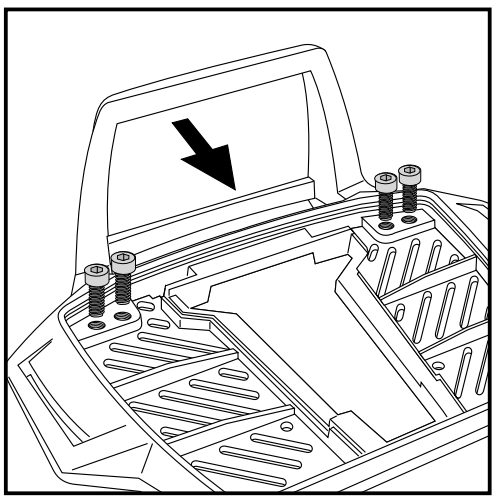

2

Fastening of the bow for the rack:

Fix the bow to the rack with allen screws
M6 x 12.

NOTICE:
The bow is only needed in use with a Hepco & Becker topcase.

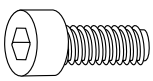

Rear carrier
Aluminium rack

HONDA Crosstourer

Item - No.:
650.971 01 01 black

Side cases
Top cases
luggage frames
Lock it system
Softbags
Aluminium luggage
Leather luggage
Protection bars
Center stands
Chopper parts
Accessories

HEPCO & BECKER

Assembling instructions

3

Fastening of the alu-rack:
with allen screws M6 x 20, special washer 20 x 20 x ø6,4, washers ø6,4 and self-lock nuts M6.

Choose position of the rack,so that the seat can be easily opened.

Mount the plastic cover.

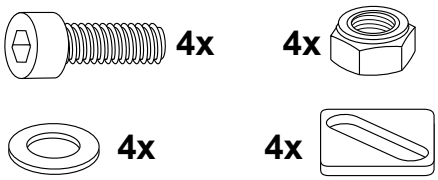

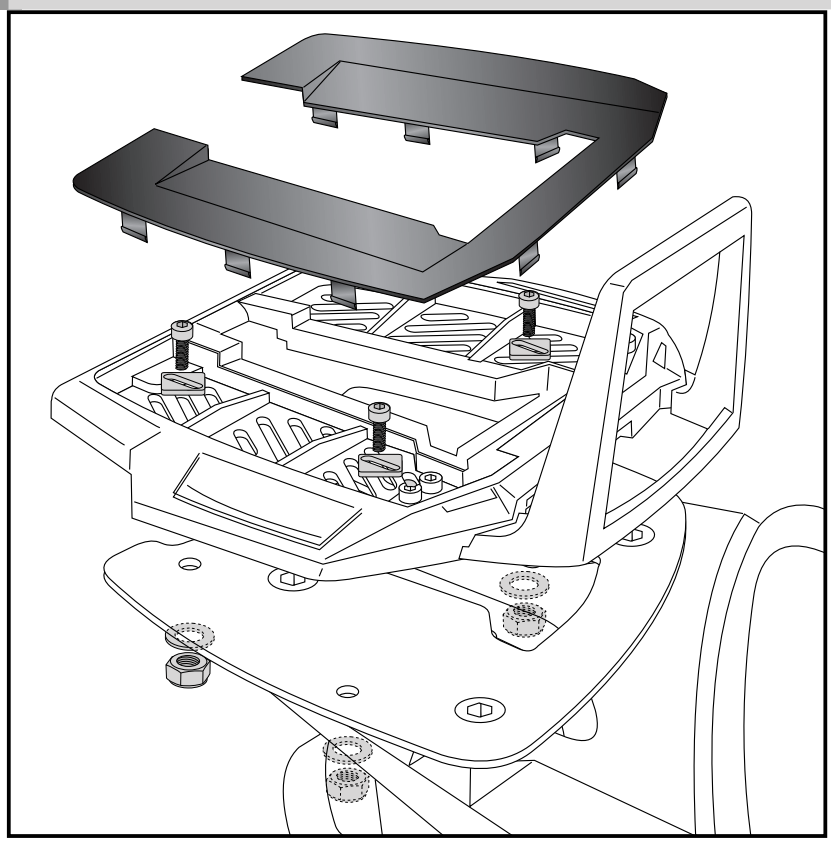

Control all screw connections after the assembling for tightness!
Please notice our enclosed service information.

Also available:

Lock it side carrier (can be combined)	650.971 00 01	Center stand	505.971
Engine guard	501.971	Engine protection plate	810.971
C-Bow Holder for softbags	630.971	Microflooter	730.971

Hepco & Becker GmbH
An der Steinmauer 6
D-66955 Pirmasens
Germany

Tel.: +49 6331 - 1453 - 100
Fax: +49 6331 - 1453 - 120
eMail: vertrieb@hepco-becker.de
www.hepco-becker.de